BKT mobiliario urbano

Herrera y Cairo 980, Col. Jesús
CP 44200, Guadalajara, México
(33) 3825 7333 / 3165 8582

CONTACTO
info@bktmobiliario.com
bktmobiliario.com

BKT-MUP-003

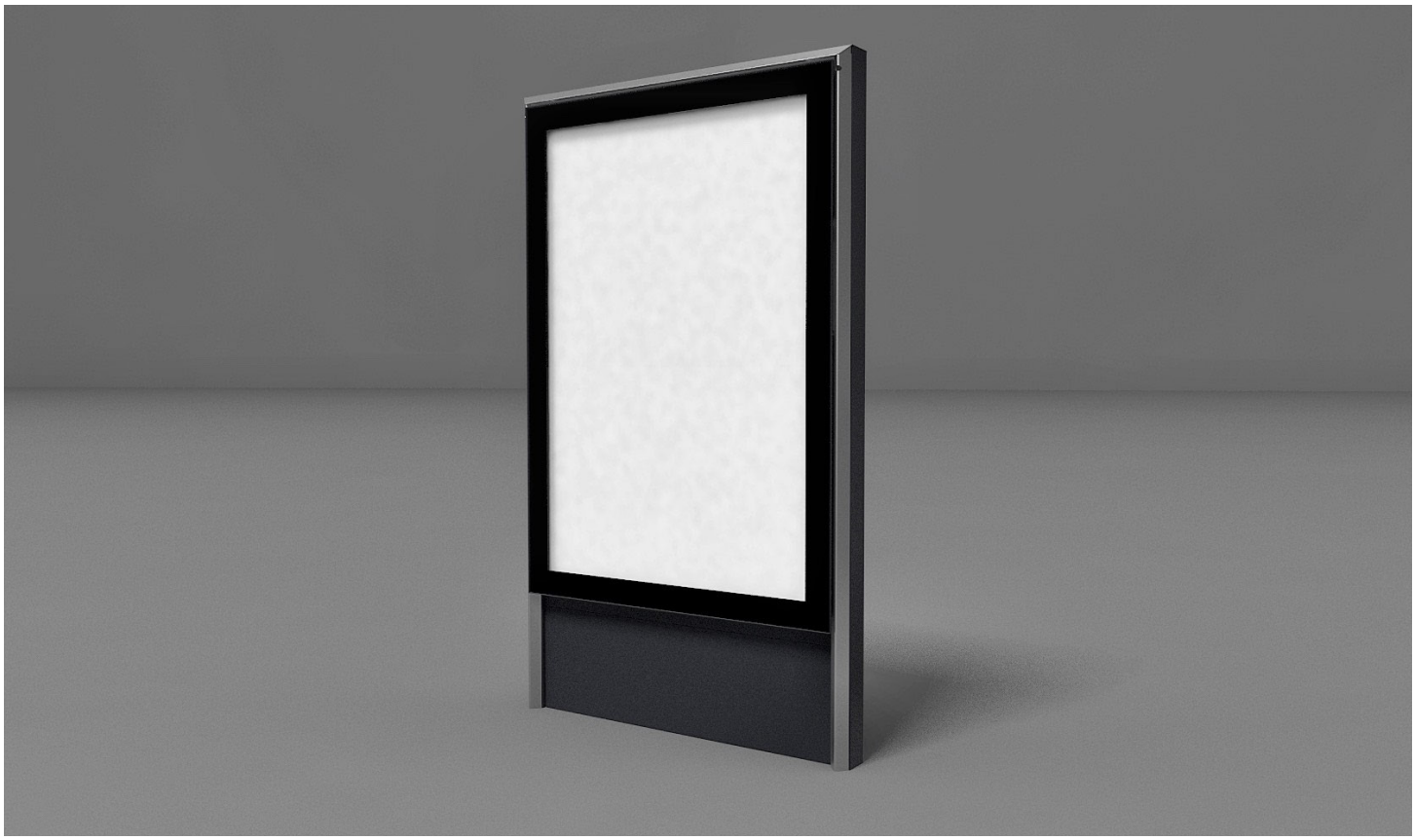

BKT mobiliario urbano

Herrera y Cairo 980, Col. Jesús
CP 44200, Guadalajara, México
(33) 3825 7333 / 3165 8582

CONTACTO
info@bktmobiliario.com
bktmobiliario.com

BKT-MUP-003

192 kg	**FABRICACIÓN:** Acero al carbón y vidrio templado.	**MEDIDAS GENERALES:** 246 x 147 x 20 cm
5 años	**ACABADO:** pintura poliéster	**COLORES DISPONIBLES:** Gris oscuro

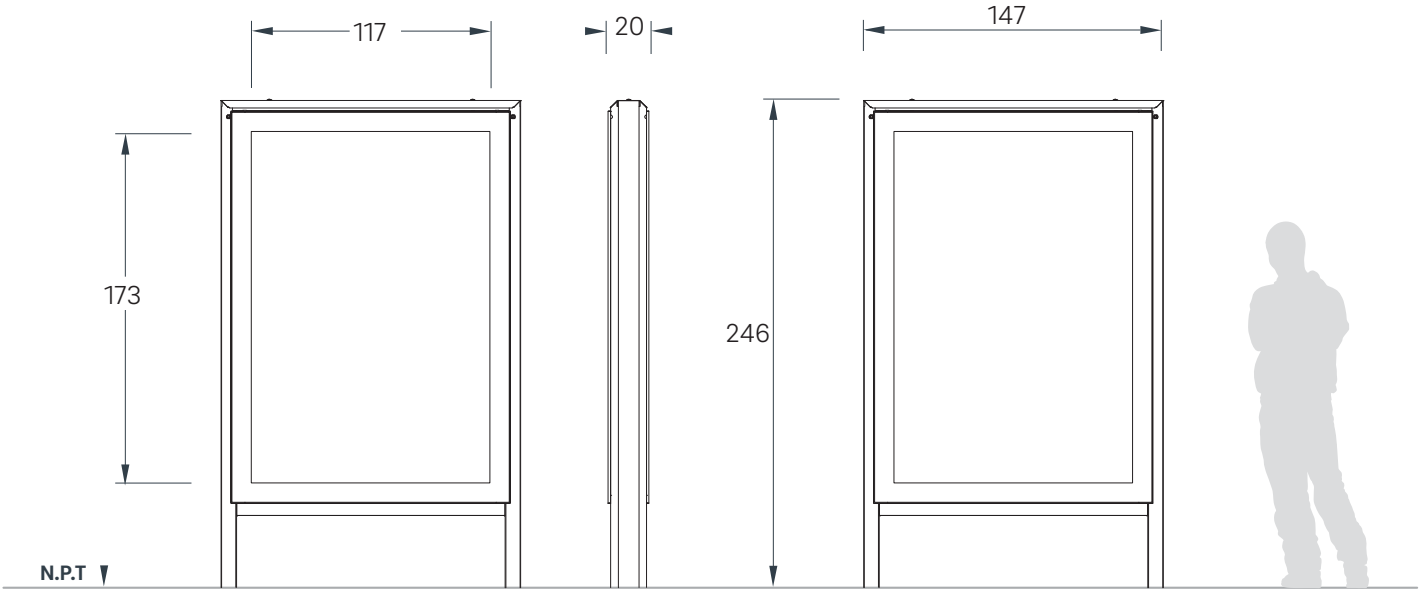

REQUERIMIENTOS DE INSTALACIÓN	ANCLAJE QUIMICO

Nota:
El MUPI se ahoga 20 cms

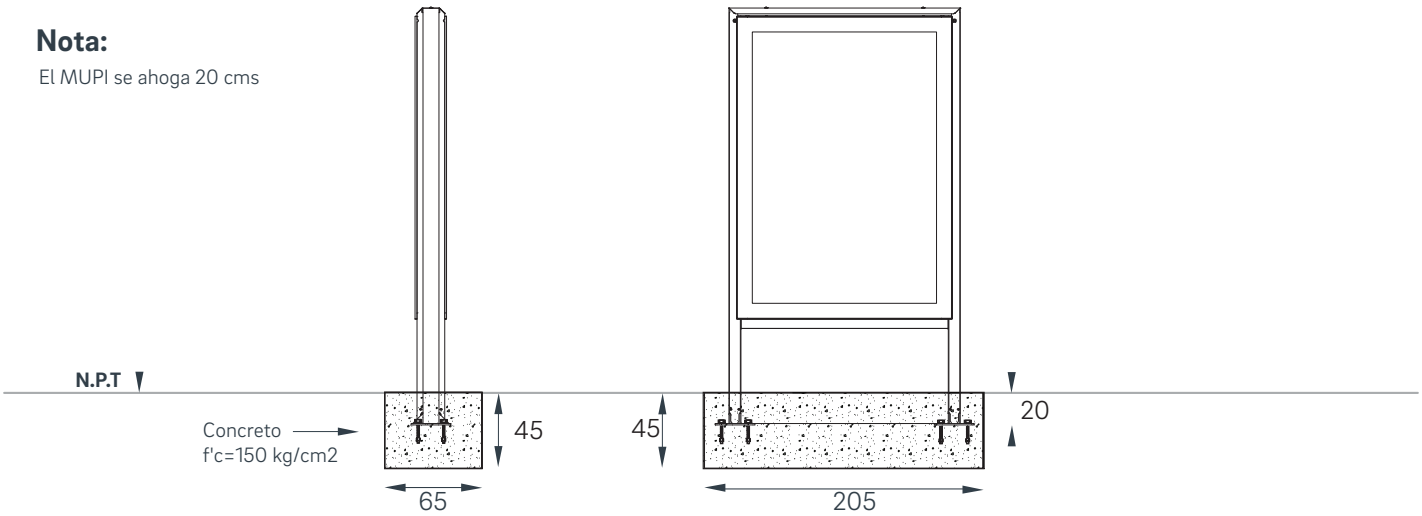

*

EL USO DE ESTE ARCHIVO ES SOLO PARA FINES DE CUANTIFICACIÓN Y COLOCACIÓN EN PLANOS DE ANTE-PROYECTO ARQUITECTÓNICO. QUEDA PROHIBIDO SU USO FUERA DE ESTOS FINES. TODOS NUESTROS PRODUCTOS CUENTAN CON PATENTE. LAS DIMENSIONES Ó ESPECIFICACIONES DE ESTE PRODUCTO PUEDEN VARIAR SIN PREVIO AVISO. CUALQUIER DUDA O COMENTARIO, LLAME A BKT MOBILIARIO URBANO: +52 (33) 3825 7333 / 3165 8582, O ESCRIBE A INFO@BKTMOBILIARIO.COM