Jardinera

JAR-001/CH

Planter

Un elemento pensado para complementar los espacios exteriores con vegetación y generar áreas urbanas más frescas, naturales y atractivas.
Su construcción sencilla y perfiles contemporáneos la hacen ideal para espacios públicos, comerciales y residenciales por igual.

An element thought to complement exterior spaces with vegetation thus generating fresher, more natural and atractive urban areas.
Its simple construction and contemporary profiles make it ideal for public, commercial and residential areas alike.

BKT
mobiliario
urbano

Con iluminación

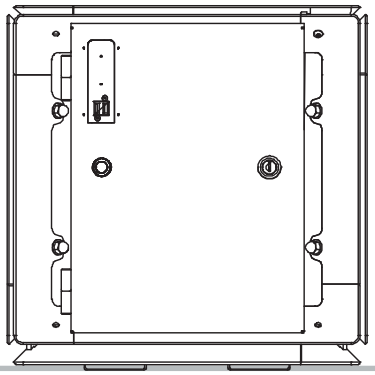

Sin iluminación

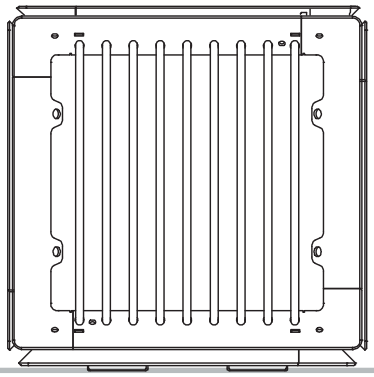

El uso de este archivo es solo para fines de cuantificación y colocación en planos de ante-proyecto arquitectónico. Queda prohibido su uso fuera de estos fines. Todos nuestros productos cuenta con patente. Las dimensiones o especificaciones de este producto pueden variar sin previo aviso. Cualquier duda o comentario, llame a BKT mobiliario urbano: +52 (33) 3825 7333 / 3165 8582, o escribe a info@bktmobiliario.com

The use of this file is only for quantification and placing in blueprints or architectural composing. Its use is prohibited for any other purposes. All our products are patented. The dimensions or specs of this product can vary without previous notice. Any doubts or comments, reach BKT mobiliario urbano at: +52 (33) 3825 7333 / 3165 8582, or info@bktmobiliario.com

Jardinera /Planter · JAR-001

Cuadrada

1. **MESA AUXILIAR.**
   SIDE TABLE.
2. **CARGADOR USB.**
   USB CHARHER.
3 **GABINETE.**
   CABINET.
4. **ASIENTO.**
   SEAT.

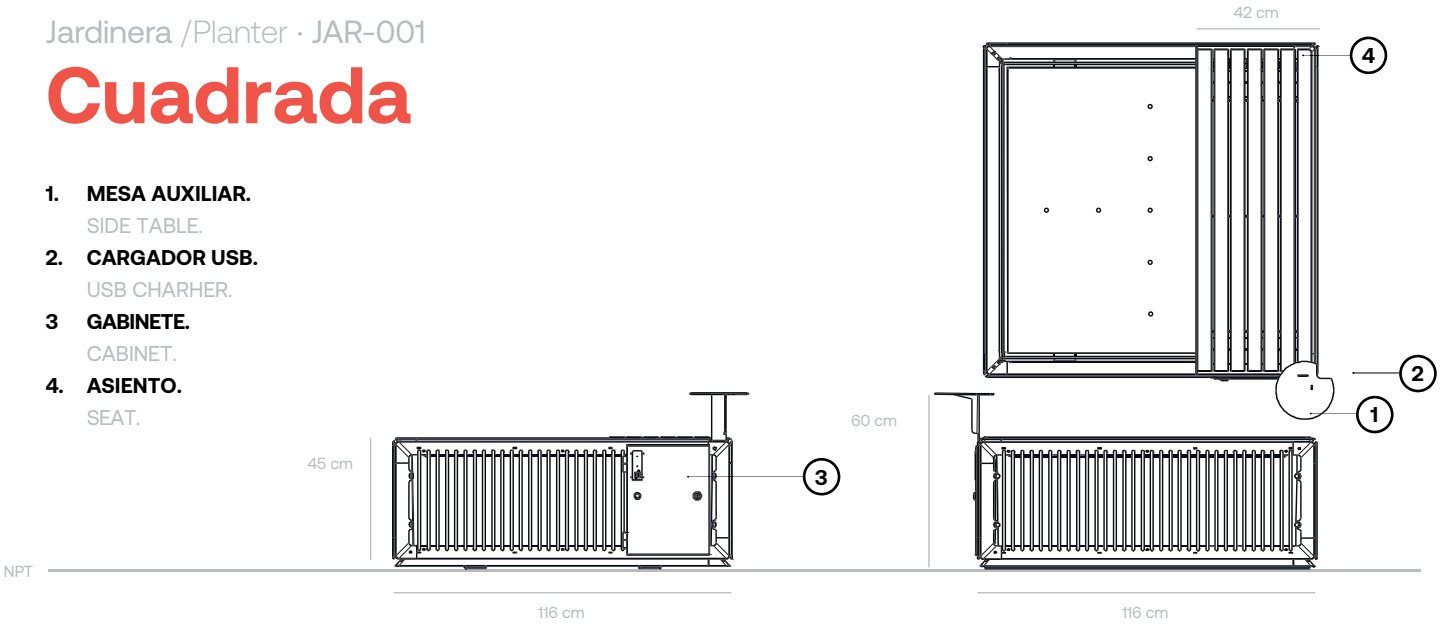

Capacidad de liner
207,872 cm3

PESO /WEIGHT
80 kg

GARANTÍA /WARRANTY
5 años
5 years

MATERIALES /MATERIALS
Acero al carbón.
Steel carbon.
Acero inoxidable.
Stainless steel.

ACABADO /FINISHING
Galvanizado con pintura poliéster.
Galvanized with polyester paint.

MEDIDAS /DIMENSIONS
116 x 116 x 45 cm

COLOR /COLOR

CATEGORÍAS DE AMBIENTE Y DURABILIDAD ESTIMADA
ENVIRONMENTAL CATEGORIES & ESTIMATED DURABILITY

C2 Baja a C3 Media /C2 Low to C3 Mild
30 a 60 meses de garantía de acuerdo a categoría /30 to 60 months warranty depending on category

Jardinera /Planter · JAR-001

Rectangular / Sin iluminación

1. **LINER.**
   LINER.

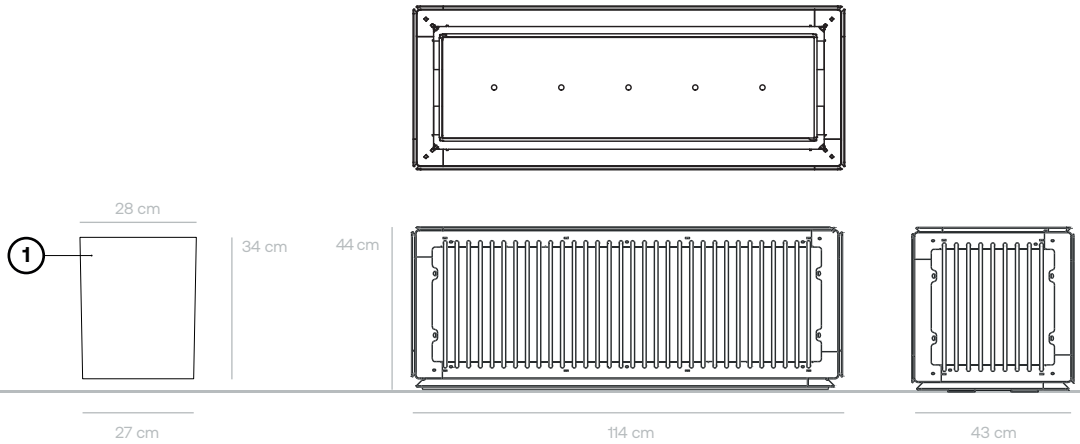

PESO /WEIGHT
80 kg

GARANTÍA /WARRANTY
5 años
5 years

MATERIALES /MATERIALS
Acero al carbón.
Steel carbon.
Acero inoxidable.
Stainless steel.

ACABADO /FINISHING
Galvanizado con pintura poliéster.
Galvanized with polyester paint.

MEDIDAS /DIMENSIONS
43 x 114 x 44 cm

COLOR /COLOR

CATEGORÍAS DE AMBIENTE Y DURABILIDAD ESTIMADA
ENVIRONMENTAL CATEGORIES & ESTIMATED DURABILITY
C2 Baja a C3 Media /C2 Low to C3 Mild
30 a 60 meses de garantía de acuerdo a categoría /30 to 60 months warranty depending on category

Jardinera /Planter · JAR-001

Rectangular / Con iluminación

1. **LINER.**
   LINER.
2. **MESA AUXILIAR.**
   SIDE TABLE.
3 **CARGADOR USB.**
   USB CHARGER.
4. **GABINETE.**
   CABINET.
5. **ASIENTO**
   SEAT.

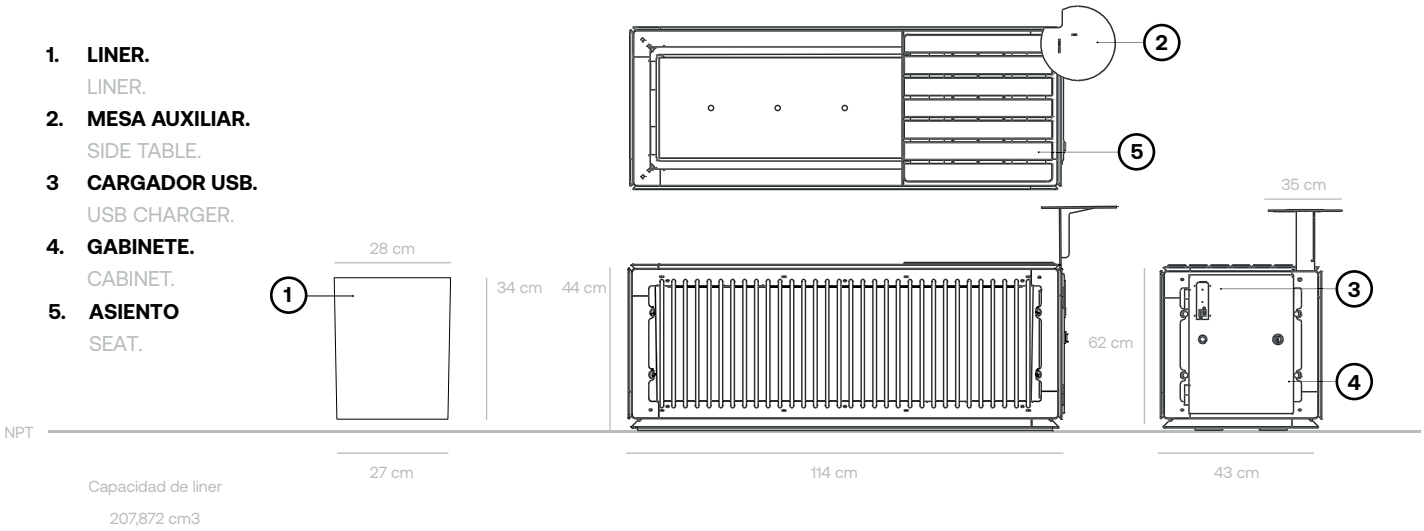

Capacidad de liner
207,872 cm3

PESO /WEIGHT
80 kg

GARANTÍA /WARRANTY
5 años
5 years

MATERIALES /MATERIALS
Acero al carbón.
Steel carbon.
Acero inoxidable.
Stainless steel.

ACABADO /FINISHING
Galvanizado con pintura poliéster.
Galvanized with polyester paint.

MEDIDAS /DIMENSIONS
43 x 114 x 44 cm

COLOR /COLOR

CATEGORÍAS DE AMBIENTE Y DURABILIDAD ESTIMADA
ENVIRONMENTAL CATEGORIES & ESTIMATED DURABILITY
C2 Baja a C3 Media /C2 Low to C3 Mild
30 a 60 meses de garantía de acuerdo a categoría /30 to 60 months warranty depending on category

JAR-001

Jardinera /Planter

Instalación /Installation

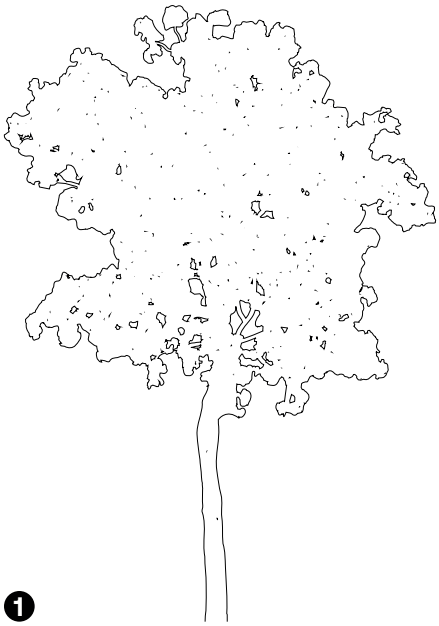

❶

❸ ⓐ

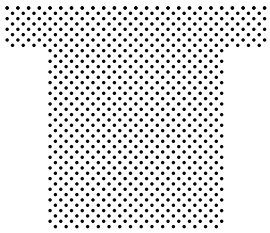

❸ ⓑ

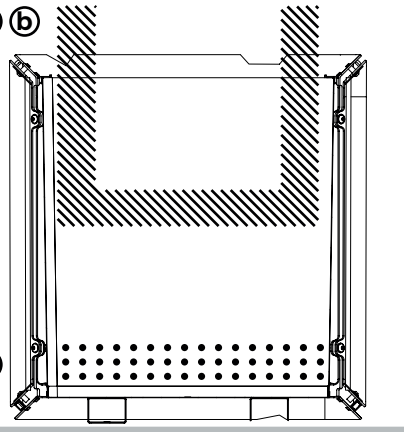

❷

1. Selección de la planta.

Para selecciona la planta que mejor cubra tus necesidades, considera el aroma, el color, su fauna asociada, la densidad de su follaje, las hojas que desprende. Te invitamos a usar vegetación nativa o regional para un mejor impacto ambiental.

- Arbustos, algunos árboles, helechos y hierbas.
- Árboles, arbustos, guías.
- Arbustos, algunos árboles, helechos, hierbas.

2. Base filtrante.

Base filtrante

Para evitar que la humedad sea excesiva, es importante colocar una base filtrante de 10cm mínimo.

Textil: Sustrato + Grava.
Grava: Esta base dejar libres los drenajes.

3. Sustrato y acolchado.

a. Sustrato

Asegúrate de usar un sustrato balanceado y de irlo regando mientras rellenas para una compactación uniforme.

Arcilla: 10%
Composta: 20%
Jal: 15%
Tierra de campo: 15%
Cascarilla: 20%

b. Acolchado

Ayuda a que la planta mantenga la humedad, evita la compactación, controla el crecimiento de la hierba y mejora el suelo. Procura que no supere los 5cm.

Natural: Corteza de árbol, astillas y cáscaras de nuéz.
Artificial: Gravilla, tezontle, piedras de río.

4. Mantenimiento

El cuidado que le des a tus plantas es proporcional a su estado de salud y a los beneficios ambientales, sociales y económicos que te puede brindar.

Riego: Cuando el sustrato esté seco.
Métodos: Manguera, regadera, aspersión o goteo.

Para conocer la vegetación de tu ciudad, contacta a www.canopea.mx

CATEGORÍAS DE AMBIENTE Y DURABILIDAD ESTIMADA

Grado de Corrosividad	Ambiente	Durabilidad estimada	Rango sugerido para este producto
C1 Muy Baja	Zonas secas y frías, baja humedad, algunas zonas desérticas.	60 meses	✓
C2 Baja	Zonas de baja polución, zonas urbanas y desérticas.	60 meses	✓
C3 Media	Zona urbana no maritima y marítima de baja salinidad.	30 meses	✓
C4 Alta	Zonas industriales, zonas costeras sin niebla salina.	30 meses	×
C5 Muy alta	Zona industrial contaminada, alto grado de salinidad, cercanía a la costa.	6 meses	×
CX Extrema	Zonas industrial muy contaminada, embarcaderos o malecones con brisa y neblina marina.	6 meses	×

Nota: Tabla según nmea ISO 9223:2012

ENVIRONMENTAL CATEGORIES AND ESTIMATED DURABILITY

Corrosive index	Environment	Lifespan	Suggested rank for this product
C1 Very low	Dry and cold areas, low humidity, some desert areas.	60 months	✓
C2 Low	Low pollution areas, urban and desert areas.	60 months	✓
C3 Mild	Non-maritime and maritime urban area of low salinity.	30 months	✓
C4 High	Industrial areas, coastal areas without salt mist.	30 months	×
C5 Very high	Polluted industrial zone, high degree of salinity, proximity to the coast.	6 months	×
CX Extreme	Highly polluted industrial areas, piers or seawalls with breeze and sea mist.	6 months	×

Para mayor información de cómo nuestros productos colaboran a la mejora de espacios y en crear mejores ciudades, visita nuestro sitio web **bktmobiliario.com**

Llámanos al
(33)3825 7333
(33)3165 8582

O escríbenos a
info@bktmobiliario.com

BKT
mobiliario
urbano