BKT
mobiliario
urbano

Ficha Técnica
Product Sheet

MP-001

Mesa Picnic Picnic Table

MP-001

Mesa Picnic Sola Picnic Table

Altamente resistente y versátil, con opciones personalizables para las mesas, asientos y estructura, nuestra primer mesa picnic da la posibilidad al usuario de adaptarla a diversas condiciones de espacio, así como sus materiales la hacen resistente a adversidades climáticas y el uso intensivo.

The MP-001 is highly durable and versatile, with customizable parts: tables, seats, and structures. Our first picnic table allows users to adapt it to many space conditions. Its materials are weather-proof and designed for intensive use.

Peso Madera:38 kg

Peso Metal:40 kg

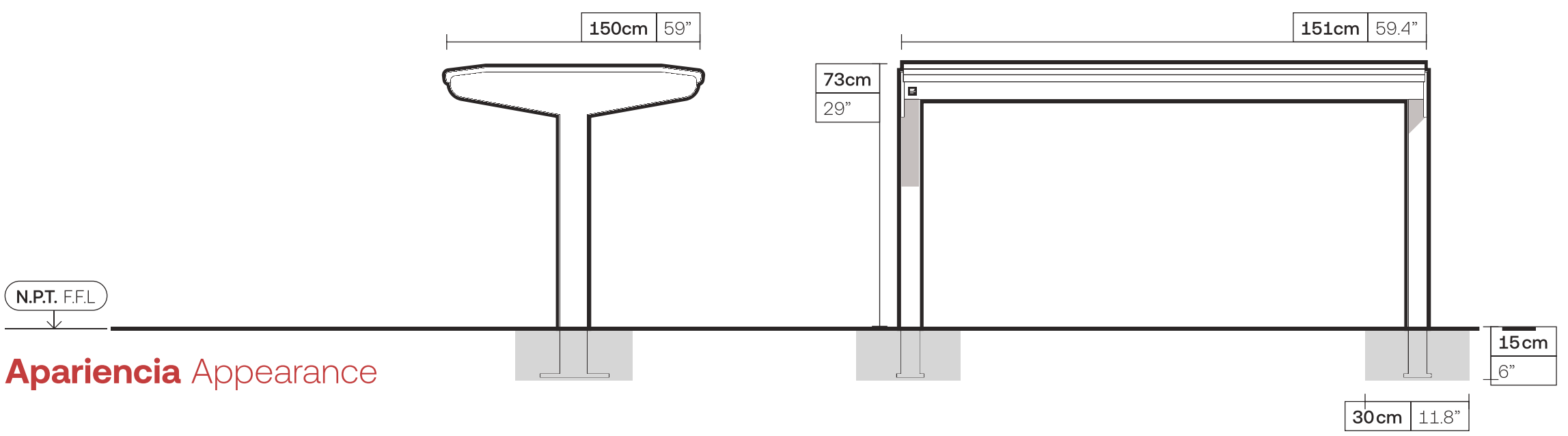

Apariencia Appearance

Estructura Structure

- **Acero al Carbón** Carbon Steel
- **Acero Inoxidable** Stainless Steel

Cubierta Table

- **Acero al Carbón** Carbon Steel
- **Acero Inoxidable** Stainless Steel
- **Madera Tropical** Tropical Wood

Configuraciones Settings

Tamaños Sizes

- **Único** Default

Instalación Installation

- **Ahogado** Drowned

Para más información sobre las garantías, encuentralas en nuestro sitio web.

For more information about the warranties, find them on our website.

Garantías
Guarantees

Zona Urbana
Urban Area

Se refiere a zonas de baja polución, secas y frías, de baja humedad o algunas zonas desérticas.
It refers to areas of low pollution, dry and cold, low humidity or some desert areas.

Brisa Marina
Sea Breeze

Se refiere a embarcaderos o malecones con brisa de un grado muy alto de salinidad y neblina marina.
It refers to piers or promenades with very high levels of salt fog.

Alta Humedad
High Humidity

Se refiere a zonas húmedas sin niebla salina o con grado medio de salinidad con cercanía a la costa.
It refers to humid areas without salt fog or with a medium degree of salinity close to the coast.

Acero al Carbón
Carbon Steel

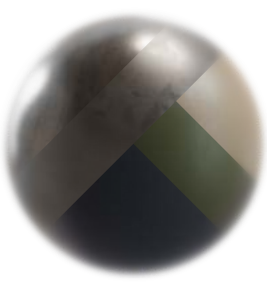

60 meses months
12 meses months

Acero Inoxidable
Stainless Steel

60 meses months
24 meses months
12 meses months

Maderas
Woods

60 meses months
60 meses months
36 meses months

BKT
mobiliario
urbano

Herrera y Cairo 980
Col. Jesús 44200
Guadalajara, Jal. MX

MiBici GDL-10
L1, Estación Refugio

+52 33 3825 7333
+52 33 3165 8582

info@bktmobiliario.com

bkt_mobiliario.urbano

bktmobiliario.com